TPH Series

水平多段式離心泵浦

ISO 9001 品質管理系統

NSF/ANSI 372

WALRUS

WALRUS PUMP CO., LTD.

目錄

TPH 系列 水平多段式離心泵浦




50Hz

馬力: 0.42 - 5.32 kW

揚程: Up to 70M

水量: Up to 950 L/min

60Hz

馬力: 0.37 - 6.95 kW

揚程: Up to 80M

水量: Up to 860 L/min

出口徑: 1" - 3"

入口徑: 1" - 3"

產品說明

TPH系列多段式離心泵浦，適合一般不含雜質之清水及液體加壓、輸送、循環及機械設備之應用。

如：

-工業系統

-清洗系統

-增壓系統

-液體傳送

-園藝灌溉

使用條件

環境溫度: Max. +40°C

液體溫度: +0°C ~ +90°C

工作壓力: Max. 10 kg/cm^2

入口壓力: Max. 6 kg/cm^2

泵浦構造

TPH為水平多段式離心泵浦，非自吸，泵與馬達同軸設計，配用機械軸封，葉輪安裝在馬達延長之軸心上，軸向入口、逕向出口的緊湊型泵浦機組。

標準型式編碼

TPH 4T 2K

- 型式名稱
- 額定水量(m^3/h)
- 額定揚程 (kg/cm^2)

型式編碼

TPH 4T 2K S F A H CH

- 標準型式
- N: SUS 316 (2T/4T/25T)
S: SUS 304 (2T/4T/8T/12T)
- 法蘭出入口 (25T)
- 冷凍空調專用 (IP 44)
- 絕緣等級: H.
- 絕緣等級: H. (2T/4T)
機械軸封型式: HGSV (Carbon + SiC + Viton)
水溫範圍 : +4°C ~ +120°C
油溫範圍 : +0°C ~ +150°C

馬達

防護等級: IP54

絕緣等級: F.

頻率: 50 / 60 Hz

額定轉速: 2900 / 3500 rpm

額定電壓:

頻壓代碼	相數	50Hz	60Hz
61B	1	-	220V
51R	1	200-240V	-
53Q	3	200-240/380-440V	-
A3Z*	3	200-255/380-440V	200-255/380-480V
A3U*	3	200-240/380-415V	200-240/380-440V
63Q	3	-	200-240/380-440V
63Z	3	-	200-255/380-480V

* 星號為50/60Hz雙頻規格

TPH 系列 水平多段式離心泵浦

特性曲線 (50Hz)

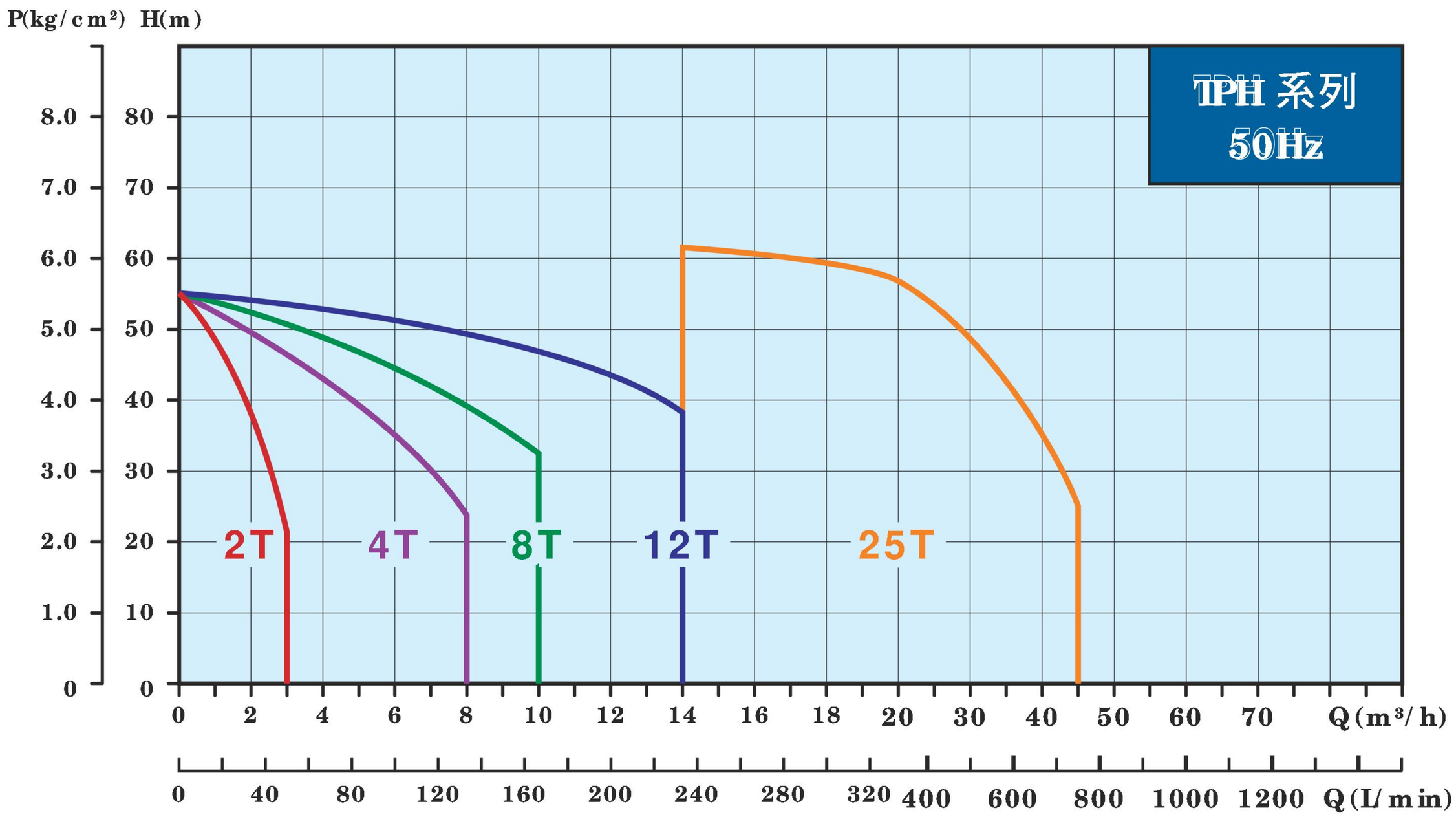

特性曲線 (60Hz)

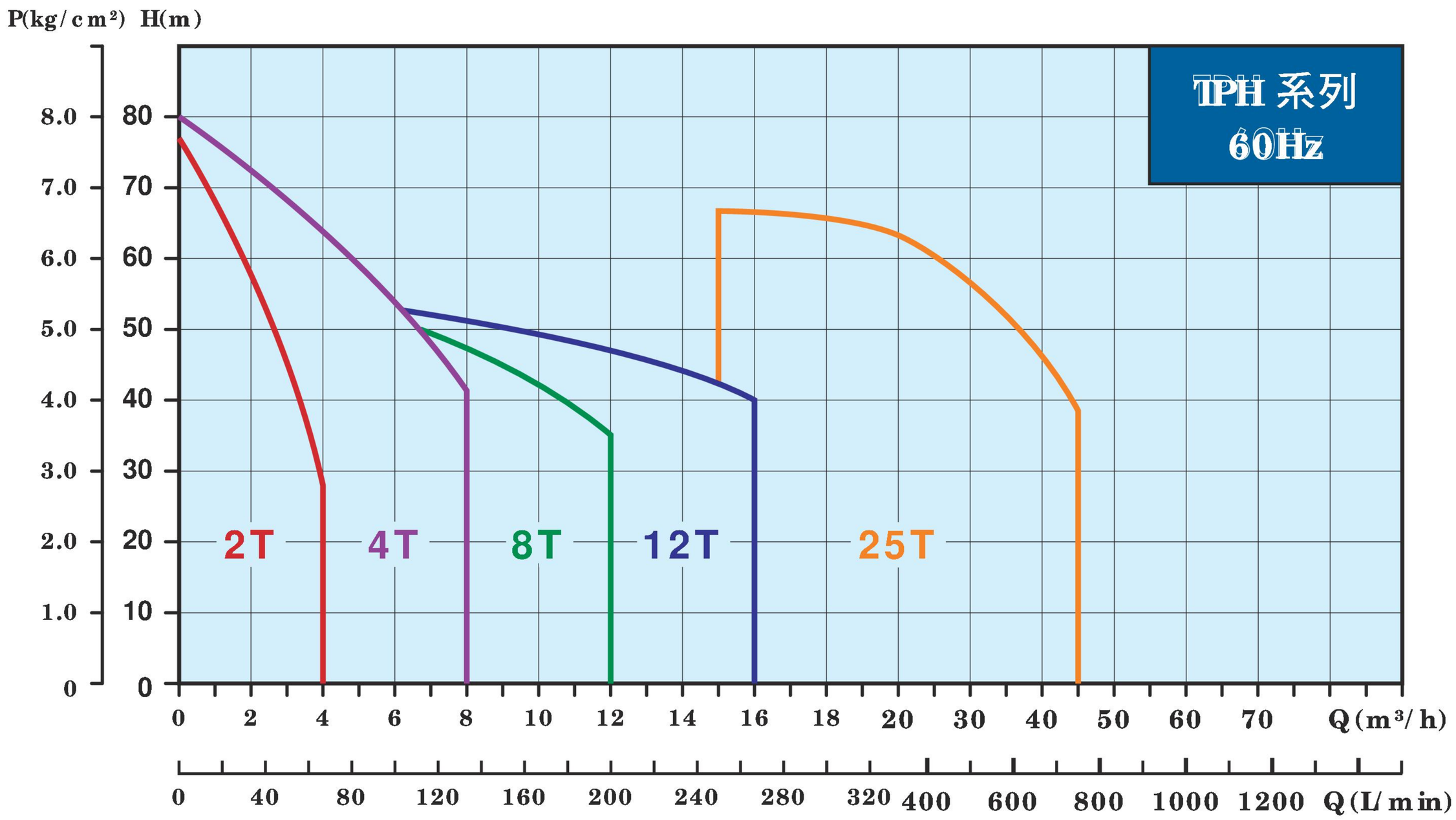

剖視圖

(TPH 2T / 4T)

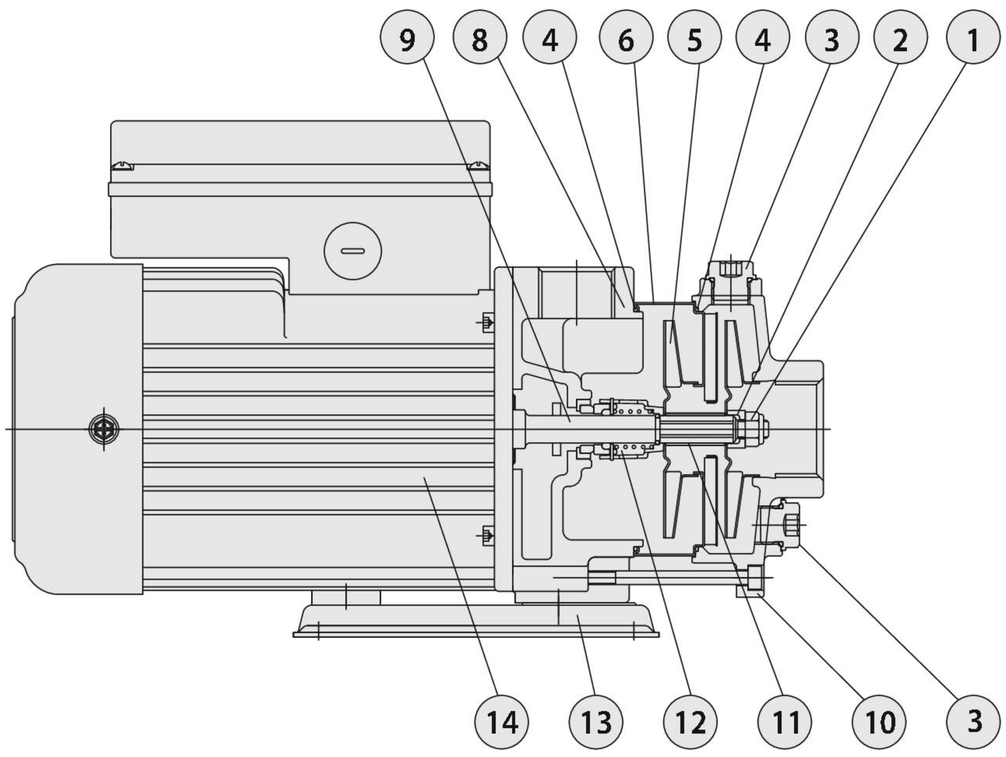

(TPH 8T / 12T)

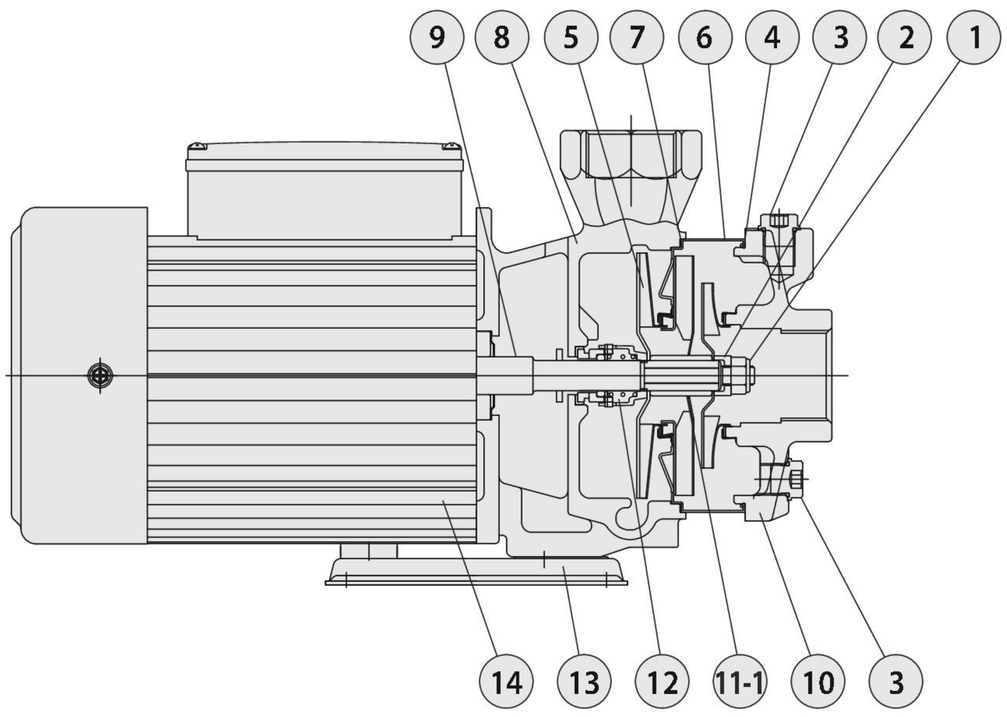

(TPH 25T)

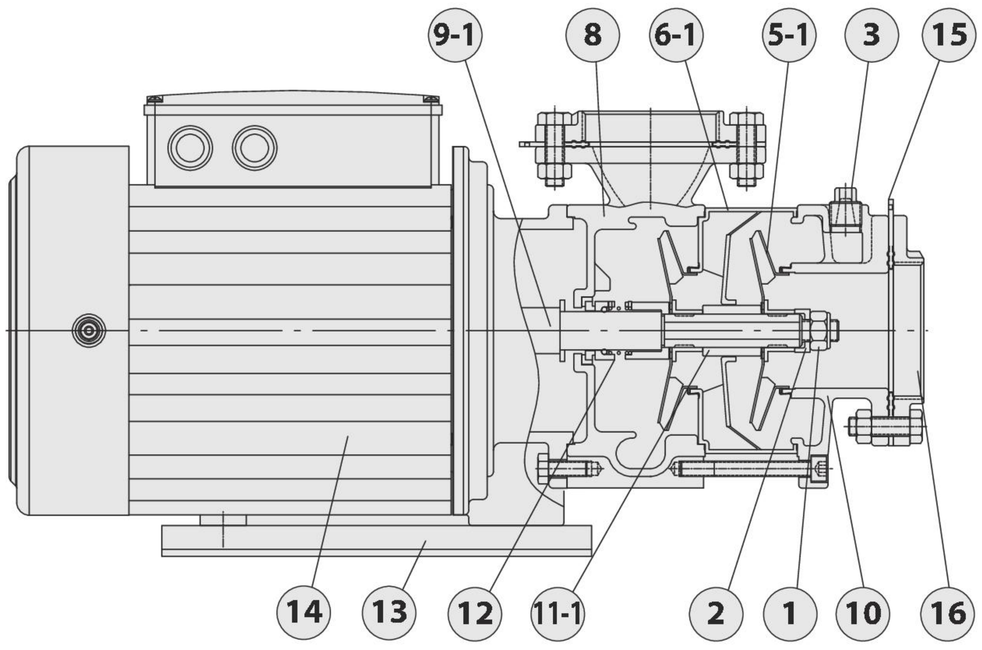

材質表

No.	零件名稱	材質		
		標準	S 系列	N 系列
1	尼龍防鬆螺帽	SUS 316	SUS 316	SUS 316
2	軸套（軸端用）	SUS 316	SUS 316	SUS 316
3	注水塞	FC 20	SUS 304	SUS 316
4	O形環	HNBR	HNBR	-
5	葉輪	SUS 304	SUS 304	-
5-1	葉輪	SUS 316	-	SUS316
6	導流板組	SUS 304	SUS 304	-
6-1	導流板組	SUS 316	-	SUS 316
7	墊片	Teflon	Teflon	-
8	水機身	FC 20	SUS 304	SUS 316
9	軸	SUS 304	SUS 304	-
9-1	軸	SUS 316	-	SUS 316
10	水機蓋	FC 20	SUS 304	SUS316
11	軸套	SUS 304	SUS 304	-
11-1	軸套	SUS 316	SUS 316	SUS 316
12	機械軸封	MGSH / HGSH		
13	底座	鑄鐵		
14	馬達殼	鋁合金		
15	墊片	Teflon + NBR		
16	法蘭	FC 20	-	SUS 316

視庫存情況，SUS 304 可能以 SUS 316 代替。

選配

- 接線盒可調整出線位置
- 特殊機械密封

(TPH 2T / 4T)

機械軸封種類	材質	
	定部 / 轉部	墊片&O形環
MGSH MGSV MGSE	(G)碳精 / (S)碳化矽	(H) HNBR (V) Viton (E) EPDM
MSSH MSSV MSSE	(S)碳化矽 / (S)碳化矽	

(TPH 8T / 12T / 25T)

機械軸封種類	材質	
	定部 / 轉部	墊片&O形環
HGSH HGSV HGSE	(G)碳精 / (S)碳化矽	(H) HNBR (V) Viton (E) EPDM
HSSH HSSV HSSE	(S)碳化矽 / (S)碳化矽	

TPH 2T

電氣資料, 50Hz

型 式	相 數 (Ø)	頻壓 代碼	頻 率 (Hz)	電 壓 (V)	輸入功率 (W)	電流 (A)
TPH 2T 2K	1	51R	50	200-240	450	2.4
	3	53Q	50	200-240 / 380-440	420	2.0 / 1.3
TPH 2T 3K	1	51R	50	200-240	500	2.5
	3	53Q	50	200-240 / 380-440	520	2.2 / 1.4
TPH 2T 4K	1	51R	50	200-240	600	2.9
	3	53Q	50	200-240 / 380-440	590	2.3 / 1.4
TPH 2T 5K	1	51R	50	200-240	760	4.0
	3	53Q	50	200-240 / 380-440	680	3.0 / 1.9
TPH 2T 6K	1	51R	50	200-240	880	4.3
	3	53Q	50	200-240 / 380-440	860	3.1 / 2.0

電氣資料, 50/ 60Hz

型 式	相 數 (Ø)	頻壓 代碼	頻 率 (Hz)	電 壓 (V)	輸入功率 (W)	電流 (A)
TPH 2T 1K	3	A3Z	50	200-255 / 380-440	340	1.6-2.8 / 1.0-1.5
			60	200-255 / 380-480	370	1.5-1.9 / 1.0-1.3
TPH 2T 2K	3	A3Z	50	200-255 / 380-440	450	1.9-2.8 / 1.2-1.5
			60	200-255 / 380-480	560	2.1-2.2 / 1.5-1.5
TPH 2T 3K	3	A3Z	50	200-255 / 380-440	530	2.0-2.8 / 1.3-1.6
			60	200-255 / 380-480	750	2.6-2.5 / 1.6-1.6
TPH 2T 4K	3	A3Z	50	200-255 / 380-440	620	2.2-2.9 / 1.4-1.7
			60	200-255 / 380-480	910	3.0-2.9 / 1.7-1.7
TPH 2T 5K	3	A3Z	50	200-255 / 380-440	700	2.4-3.0 / 1.4-1.6
			60	200-255 / 380-480	1060	3.3-3.0 / 1.8-1.8
TPH 2T 6K	3	A3Z	50	200-255 / 380-440	850	3.1-3.6 / 1.8-2.1
			60	200-255 / 380-480	1290	4.0-3.6 / 2.4-2.4

電氣資料, 60Hz

型 式	相 數 (Ø)	頻壓 代碼	頻 率 (Hz)	電 壓 (V)	輸入功率 (W)	電流 (A)
TPH 2T 1K	1	61B	60	220	450	2.1
TPH 2T 2K	1	61B	60	220	760	4.3
TPH 2T 3K	1	61B	60	220	900	4.8
TPH 2T 4K	1	61B	60	220	1030	5.3
TPH 2T 5K	1	61B	60	220	1300	6.3
TPH 2T 6K	1	61B	60	220	1500	7.0

安裝尺寸 (mm)

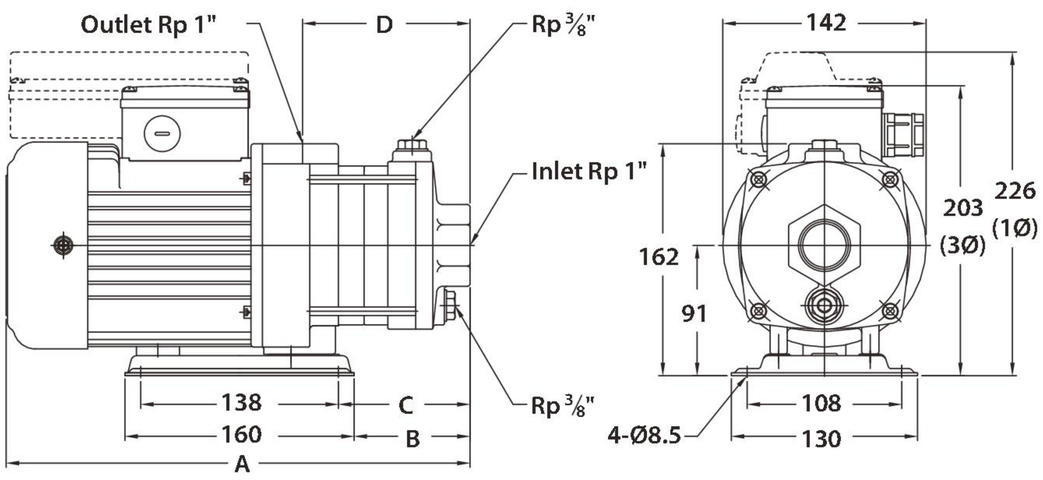

型 式	A(mm)	B(mm)	C(mm)	D(mm)	N.W.(kg)	
TPH 2T 1K	306	63	74	99	11.7	36 pcs
TPH 2T 2K	306	63	74	99	11.8	
TPH 2T 3K	324	81	92	117	11.9	
TPH 2T 4K	342	99	110	135	12.0	
TPH 2T 5K	400	117	128	153	13.5	30 pcs
TPH 2T 6K	418	135	146	171	13.6	

特性曲線 (50Hz)

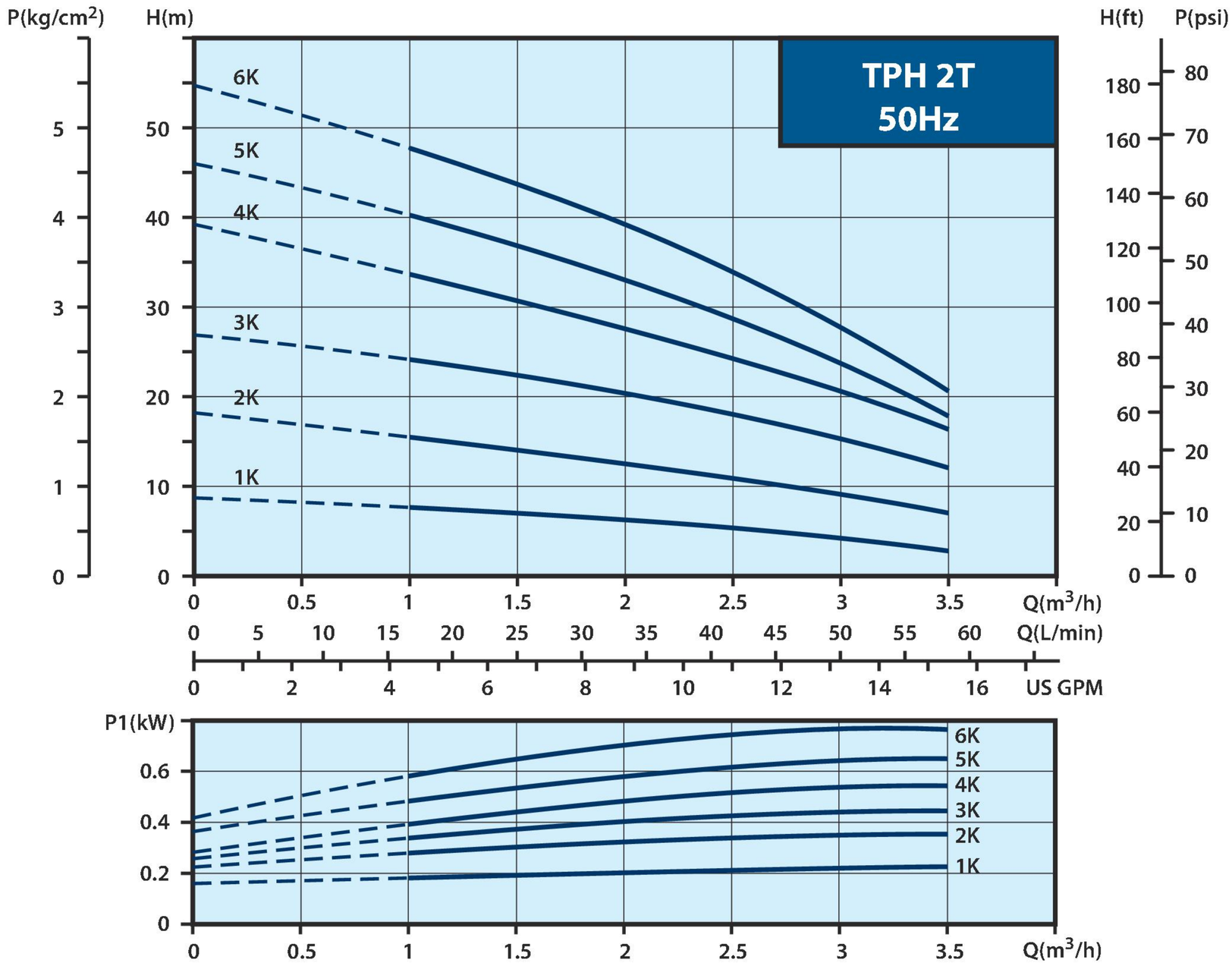

特性曲線 (60Hz)

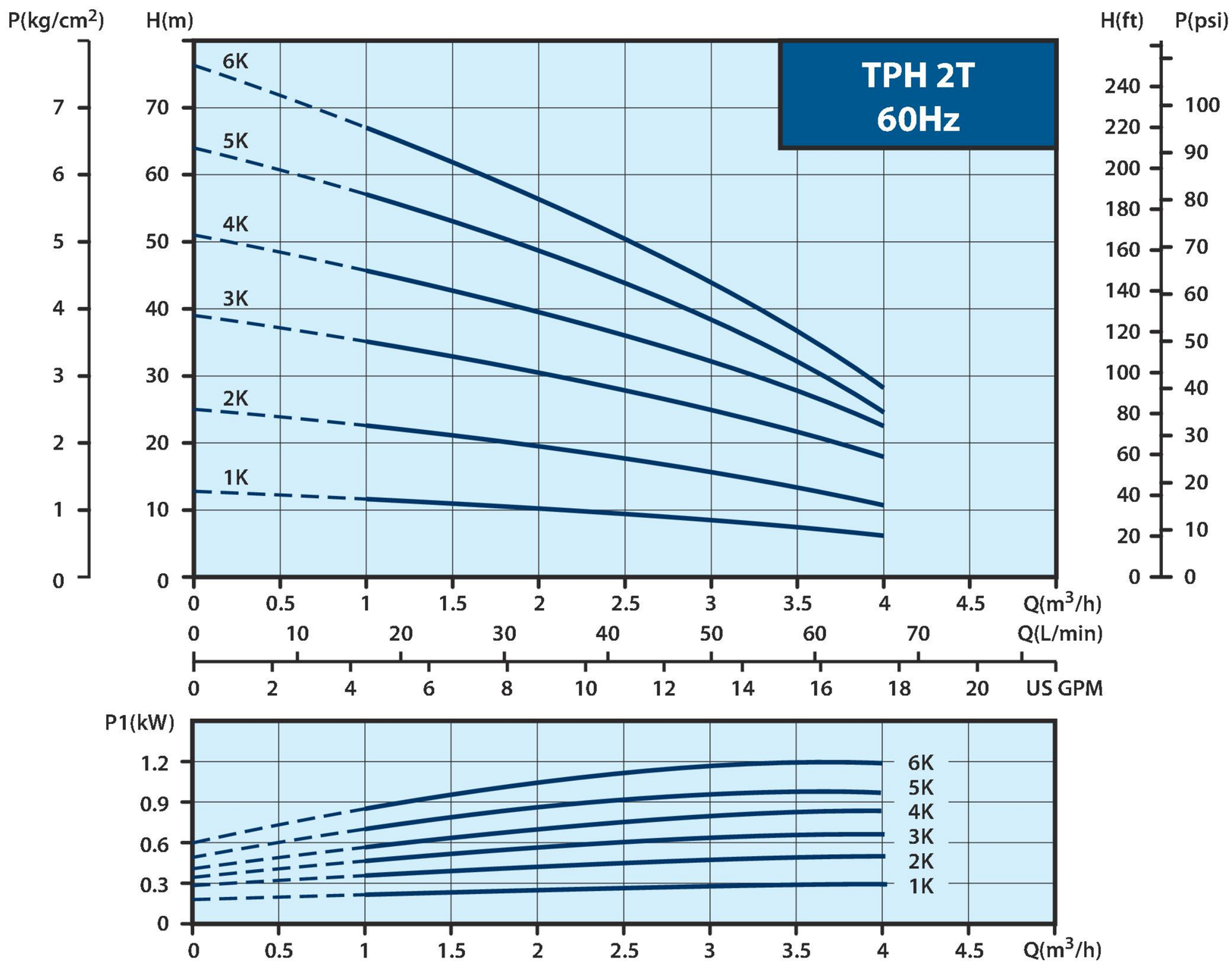

TPH 4T

電氣資料, 50Hz

型 式	相 數 (Ø)	頻壓 代碼	頻 率 (Hz)	電 壓 (V)	輸入功率 (W)	電流 (A)
TPH 4T 2K	1	51R	50	200-240	600	3.1-2.9
	3	53Q	50	200-240 / 380-440	600	2.3 / 1.4
TPH 4T 3K	1	51R	50	200-240	950	4.5
	3	53Q	50	200-240 / 380-440	830	3.3 / 2.1
TPH 4T 4K	1	51R	50	200-240	1200	5.7
	3	53Q	50	200-240 / 380-440	1010	3.7 / 2.2
TPH 4T 5K	1	51R	50	200-240	1370	6.9
	3	53Q	50	200-240 / 380-440	1300	4.1 / 2.4
TPH 4T 6K	1	51R	50	200-240	1470	7.7
	3	53Q	50	200-240 / 380-440	1640	5.5 / 3.5

電氣資料, 50/ 60Hz

型 式	相 數 (Ø)	頻壓 代碼	頻 率 (Hz)	電 壓 (V)	輸入功率 (W)	電流 (A)
TPH 4T 2K	3	A3Z	50	200-255 / 380-440	650	2.2-2.9 / 1.4-1.7
			60	200-255 / 380-480	960	3.0-2.7 / 1.7-1.7
TPH 4T 3K	3	A3Z	50	200-255 / 380-440	850	3.1-3.6 / 1.8-2.1
			60	200-255 / 380-480	1290	4.0-3.6 /2.4-2.4
TPH 4T 4K	3	A3U	50	200-240 / 380-415	1080	3.4-3.5 / 2.0-2.0
			60	200-240 / 380-440	1620	4.5-5.0 / 2.9-2.9
TPH 4T 5K	3	A3U	50	200-240 / 380-415	1440	4.9-6.8 / 3.0-3.8
			60	200-240 / 380-440	2100	6.2-6.0 / 3.5-3.5
TPH 4T 6K	3	A3U	50	200-240 / 380-415	1740	6.3-9.9 / 4.2-5.5
			60	200-240 / 380-440	2400	7.7-7.6 / 4.5-4.5

電氣資料, 60Hz

型 式	相 數 (Ø)	頻壓 代碼	頻 率 (Hz)	電 壓 (V)	輸入功率 (W)	電流 (A)
TPH 4T 2K	1	61B	60	220	1030	5.3
TPH 4T 3K	1	61B	60	220	1500	7.0
TPH 4T 4K	1	61B	60	220	1760	8.6
TPH 4T 5K	1	61B	60	220	2100	10.0
TPH 4T 6K	1	61B	60	220	2600	12.0

安裝尺寸 (mm)

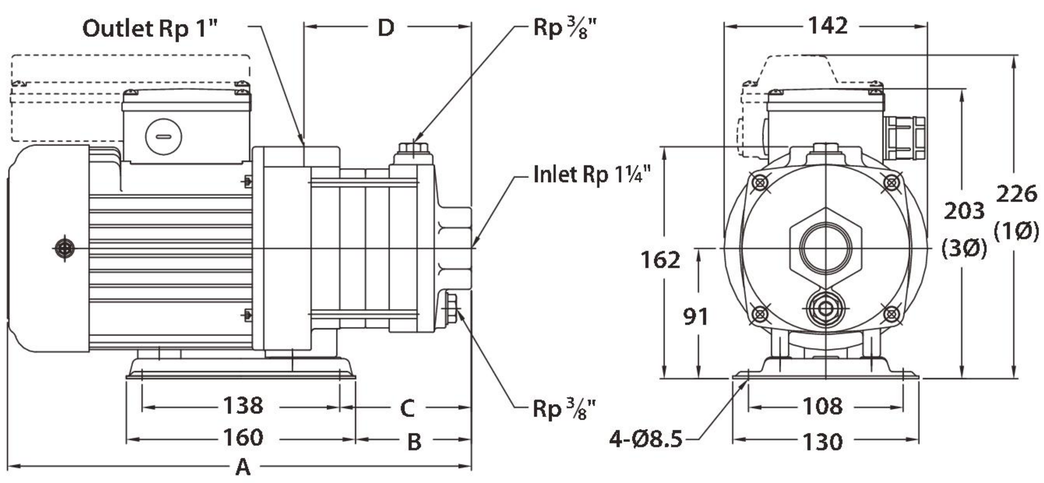

型 式	頻率 (Hz)	A(mm)	B(mm)	C(mm)	D(mm)	N.W.(kg)	
TPH 4T 2K	50/60	315	72	83	108	11.7	36 pcs
TPH 4T 3K	50/60	382	99	110	135	13.3	30 pcs
TPH 4T 4K	50/60	409	126	137	162	14.1	
TPH 4T 5K	50/60	436	153	164	189	14.2	
TPH 4T 6K	50	463	180	191	216	15.1	
	60	494	180	191	216	16.1	24 pcs

特性曲線 (50Hz)

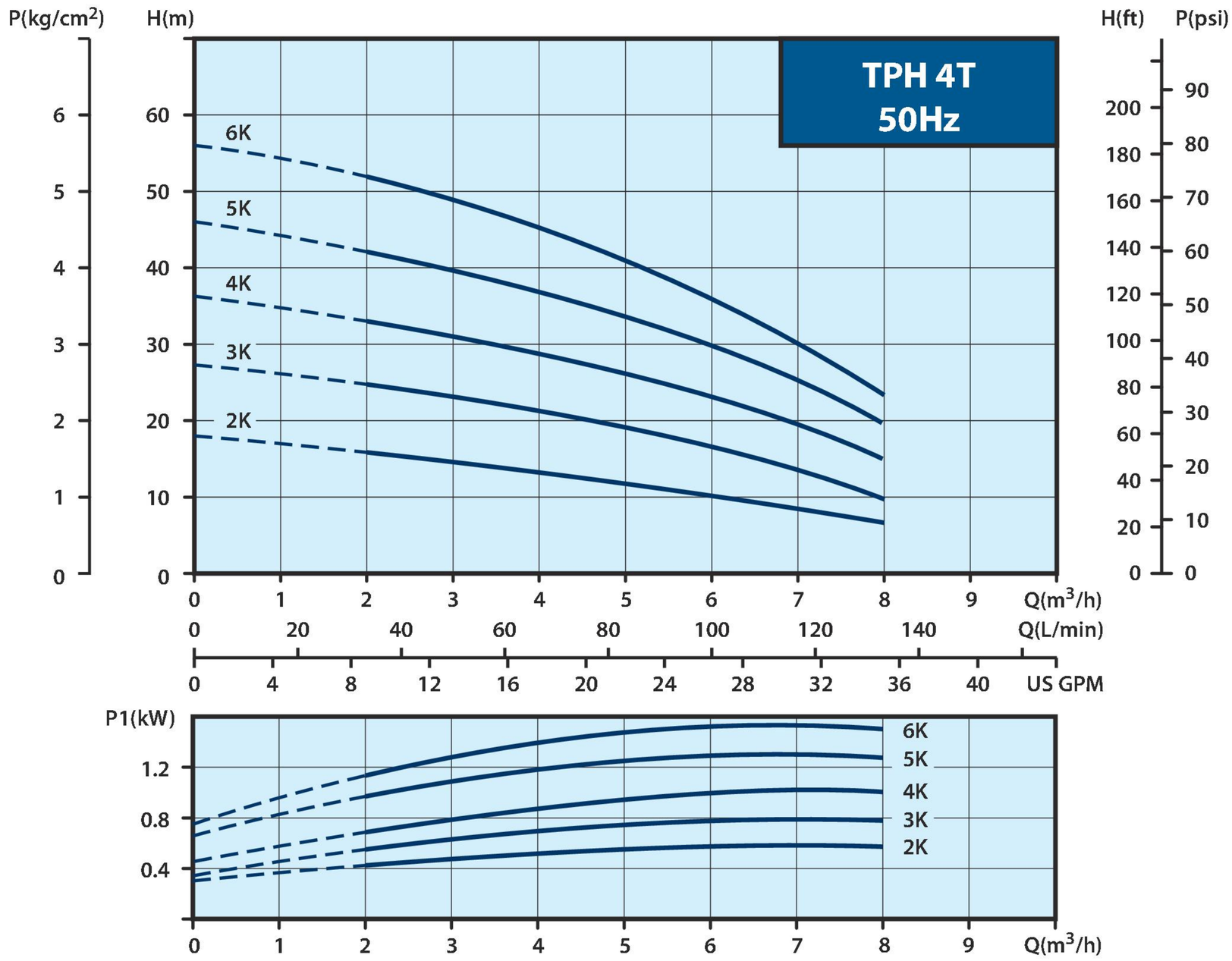

特性曲線 (60Hz)

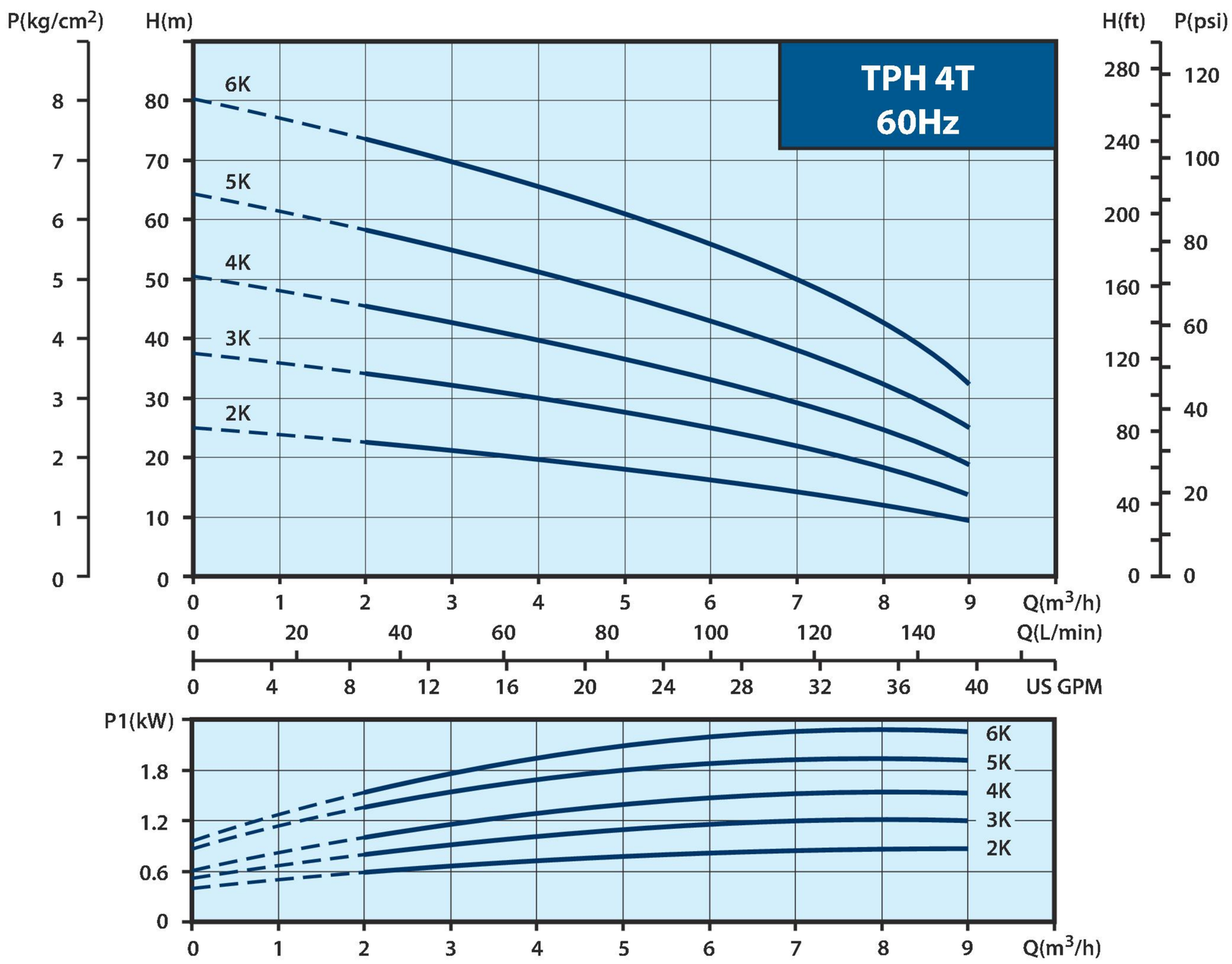

TPH 8T

電氣資料, 50Hz

型 式	相 數 (Ø)	頻壓 代碼	頻 率 (Hz)	電 壓 (V)	輸入功率 (W)	電流 (A)
TPH 8T 2K	1	51R	50	200-240	900	4.3
	3	53Q	50	200-240 / 380-440	810	3.0 / 1.9
TPH 8T 3K	1	51R	50	200-240	1300	6.3
	3	53Q	50	200-240 / 380-440	1110	3.3 / 2.1
TPH 8T 4K	1	51R	50	200-240	1520	7.6
	3	53Q	50	200-240 / 380-440	1600	5.6 / 3.5
TPH 8T 5K	3	53Q	50	200-240 / 380-440	2000	6.0 / 3.6
TPH 8T 6K	3	53Q	50	200-240 / 380-440	2230	6.7 / 3.9

電氣資料, 50/ 60Hz

型 式	相 數 (Ø)	頻壓 代碼	頻 率 (Hz)	電 壓 (V)	輸入功率 (W)	電流 (A)
TPH 8T 2K	3	A3Z	50	200-255 / 380-440	850	3.1-3.6 / 1.8-2.1
			60	200-255 / 380-480	1290	4.0-3.6 / 2.4-2.4
TPH 8T 2.5K	3	A3U	50	200-240 / 380-415	980	3.1-3.3 / 1.8-2.0
			60	200-240 / 380-440	1460	4.4-4.1 / 2.4-2.4
TPH 8T 3K	3	A3U	50	200-240 / 380-415	1400	4.9-6.8 / 3.0-3.8
			60	200-240 / 380-440	2100	6.2-6.0 / 3.5-3.5
TPH 8T 4K	3	A3U	50	200-240 / 380-415	1780	5.5-8.7 / 3.8-4.9
			60	200-240 / 380-440	2460	7.9-7.2 / 4.4-4.4
TPH 8T 5K	3	A3U	50	200-240 / 380-415	2000	5.9-8.5 / 3.8-5.0
			60	200-240 / 380-440	2700	8.1-7.8 / 4.6-4.6

電氣資料, 60Hz

型 式	相 數 (Ø)	頻壓 代碼	頻 率 (Hz)	電 壓 (V)	輸入功率 (W)	電流 (A)
TPH 8T 2K	1	61B	60	220	1500	7.0
TPH 8T 2.5K	1	61B	60	220	1720	8.7
TPH 8T 3K	1	61B	60	220	1970	10.0

安裝尺寸 (mm)

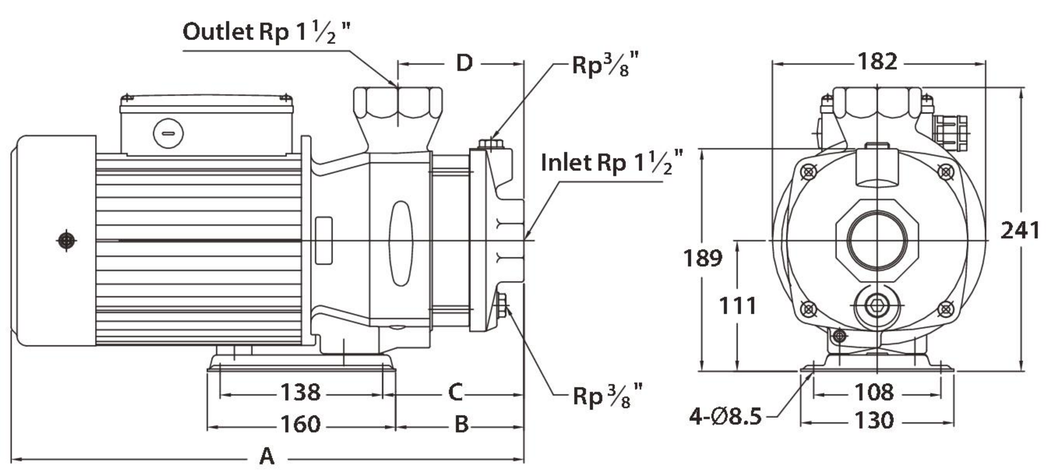

型 式	頻率 (Hz)	A(mm)	B(mm)	C(mm)	D(mm)	N.W.(kg)	
TPH 8T 2K	50/60	376.5	77	88	75	18.8	24 pcs
TPH 8T 2.5 K	50/60	408.5	109	120	107	19.5	
TPH 8T 3K	50/60	408.5	109	120	107	20.0	
TPH 8T 4K	50	408.5	109	120	107	22.2	
	60	435.5	109	120	107	25.4	
TPH 8T 5K	50/60	469.5	143	154	141	25.5	
TPH 8T 6K	50/60	469.5	143	154	141	25.5	

特性曲線 (50Hz)

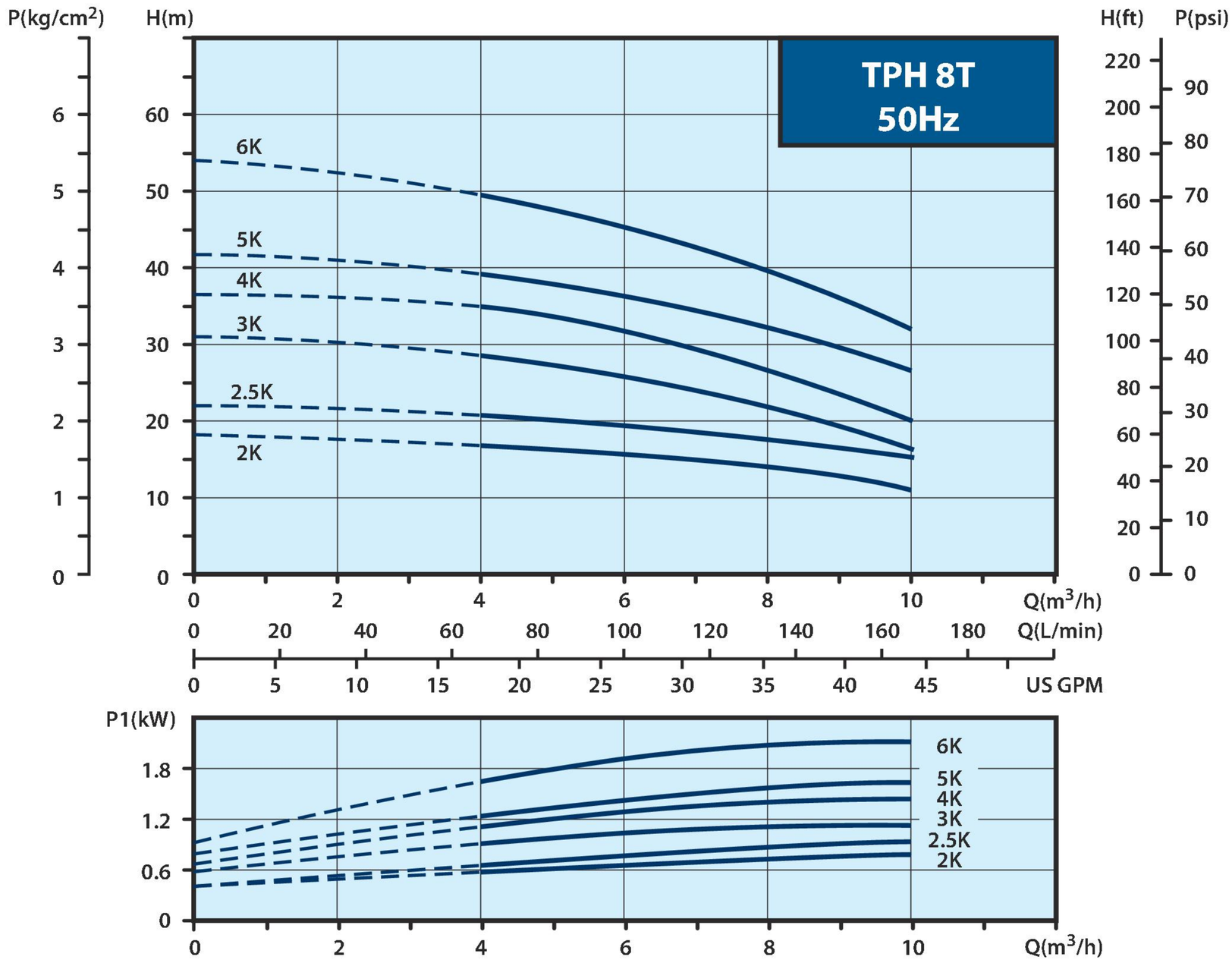

特性曲線 (60Hz)

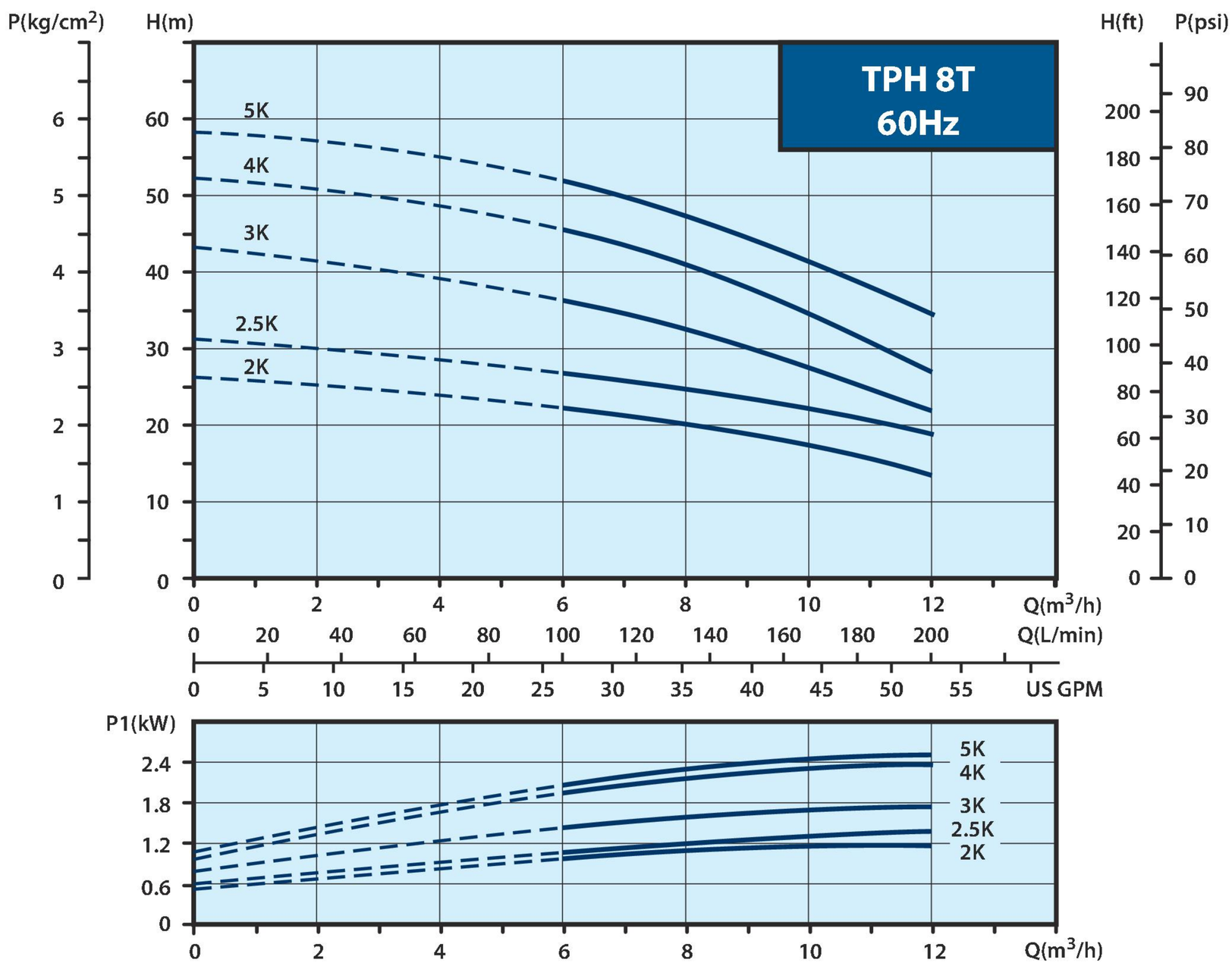

TPH 12T

電氣資料, 50Hz

型 式	相 數 (Ø)	頻壓 代碼	頻 率 (Hz)	電 壓 (V)	輸入功率 (W)	電流 (A)
TPH 12T 2K	1	51R	50	200-240	1380	6.5
	3	53Q	50	200-240 / 380-440	1140	3.6 / 2.1
TPH 12T 3K	1	51R	50	200-240	1700	7.9
	3	53Q	50	200-240 / 380-440	1580	5.8 / 3.6
TPH 12T 4K	3	53Q	50	200-240 / 380-440	2500	7.1 / 4.1
TPH 12T 5K	3	53Q	50	200-240 / 380-440	3050	10.8 / 6.8
TPH 12T 6K	3	53Q	50	200-240 / 380-440	3700	11.3 / 7.0

電氣資料, 50/ 60Hz

型 式	相 數 (Ø)	頻壓 代碼	頻 率 (Hz)	電 壓 (V)	輸入功率 (W)	電流 (A)
TPH 12T 1K	3	A3Z	50	200-255 / 380-440	600	2.2-2.9 / 1.4-1.7
			60	200-255 / 380-480	860	2.6-2.6 / 1.7-1.7
TPH 12T 2K	3	A3U	50	200-240 / 380-415	1500	4.9-6.8 / 3.0-3.8
			60	200-240 / 380-440	2200	6.2-6.0 / 3.5-3.5
TPH 12T 3K	3	A3U	50	200-240 / 380-415	2000	6.2-8.8 / 3.9-5.0
			60	200-240 / 380-440	2900	8.8-8.0 / 4.9-4.9
TPH 12T 4K	3	A3U	50	200-240 / 380-415	2900	9.0-13.1 / 5.8-7.9
			60	200-240 / 380-440	4100	12.4-11.2 / 6.7-6.7

電氣資料, 60Hz

型 式	相 數 (Ø)	頻壓 代碼	頻 率 (Hz)	電 壓 (V)	輸入功率 (W)	電流 (A)
TPH 12T 1K	1	61B	60	220	1030	5.3
TPH 12T 2K	1	61B	60	220	2200	11.2

安裝尺寸 (mm)

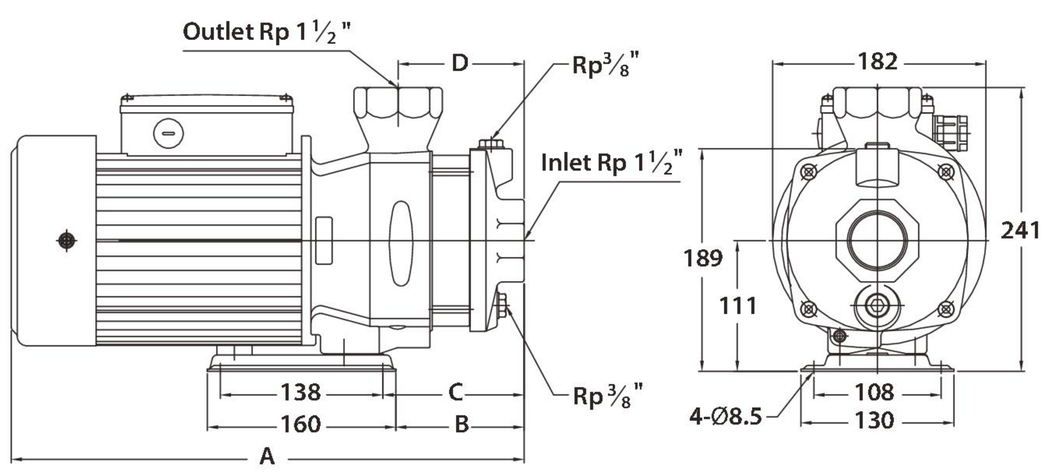

型 式	頻率 (Hz)	A(mm)	B(mm)	C(mm)	D(mm)	N.W.(kg)	
TPH 12T 1K	50/60	336.5	77	88	75	17.6	24 pcs
TPH 12T 2K	50/60	376.5	77	88	75	20.0	
TPH 12T 3K	50	408.5	109	120	107	22.0	
	60	435.5	109	120	107	25.4	
TPH 12T 4K	50/60	435.5	109	120	107	28.0	
TPH 12T 5K	50/60	469.5	143	154	141	29.2	
TPH 12T 6K	50/60	469.5	143	154	141	29.2	

特性曲線 (50Hz)

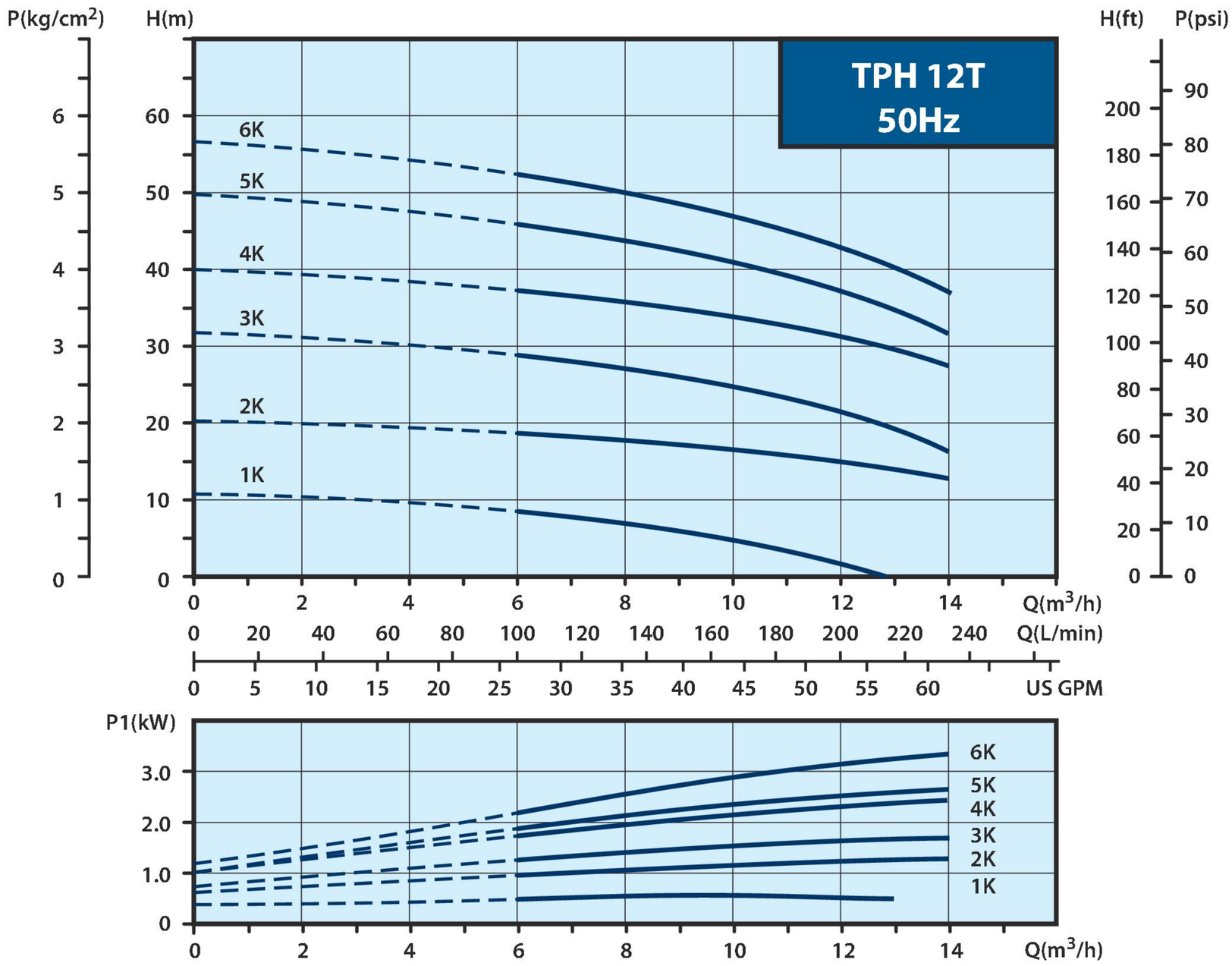

特性曲線 (60Hz)

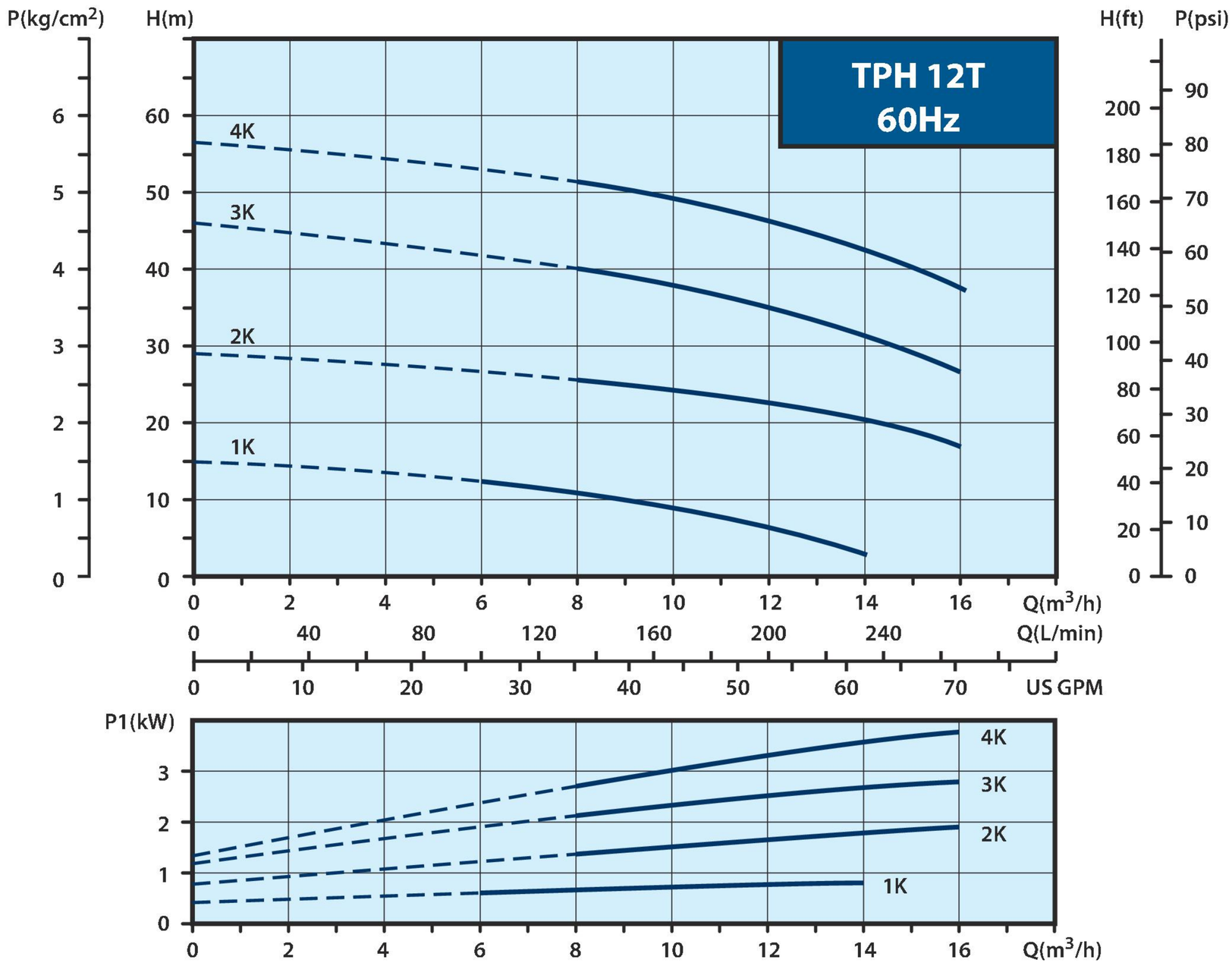

TPH 25T

電氣資料, 50Hz

型 式	相 數 (Ø)	頻壓 代碼	頻 率 (Hz)	電 壓 (V)	輸入功率 (W)	電流 (A)
TPH 25T 2KF	3	53Q	50	200-240 / 380-440	4000	12.0 / 6.5
TPH 25T 3KF	3	53Q	50	200-240 / 380-440	4800	15.6 / 10.0
TPH 25T 4KF	3	53Q	50	200-240 / 380-440	5700	18.0 / 11.3
TPH 25T 5KF	3	53Q	50	200-240 / 380-440	7800	24.1 / 13.9

安裝尺寸 (mm), 50Hz

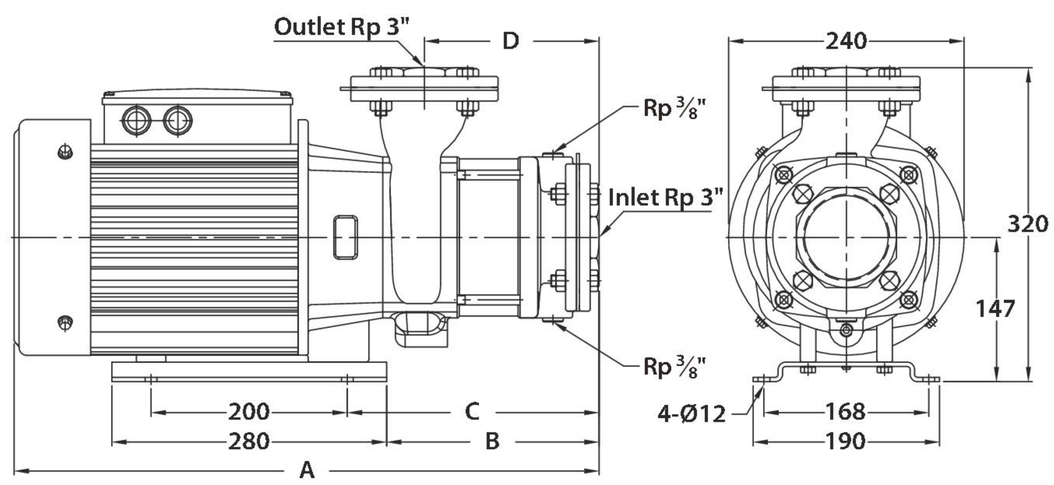

型 式	A(mm)	B(mm)	C(mm)	D(mm)	N.W.(kg)
TPH 25T2KF	596	216.5	256.5	178	53.0
TPH 25T3KF	656	276.5	316.5	238	58.8
TPH 25T4KF	656	276.5	316.5	238	59.0
TPH 25T5KF	766	336.5	376.5	298	71.0

電氣資料, 60Hz

型 式	相 數 (Ø)	頻壓 代碼	頻 率 (Hz)	電 壓 (V)	輸入功率 (W)	電流 (A)
TPH 25T 2KF	3	63Z	60	200-255 / 380-480	4000	12.9-10.5 / 7.3-5.8
TPH 25T 3KF	3	63Z	60	200-255 / 380-480	5100	15.6-13.1 / 8.7-8.2
TPH 25T 4KF	3	63Z	60	200-255 / 380-480	7200	21.2-20.5 / 12.3-12.5
TPH 25T 5KF	3	63Z	60	200-255 / 380-480	8000	25.6-22.4 / 13.7-13.2
TPH 25T 6KF	3	63Z	60	200-255 / 380-480	10200	31.2-27.5 / 17.5-15.8

安裝尺寸 (mm), 60Hz

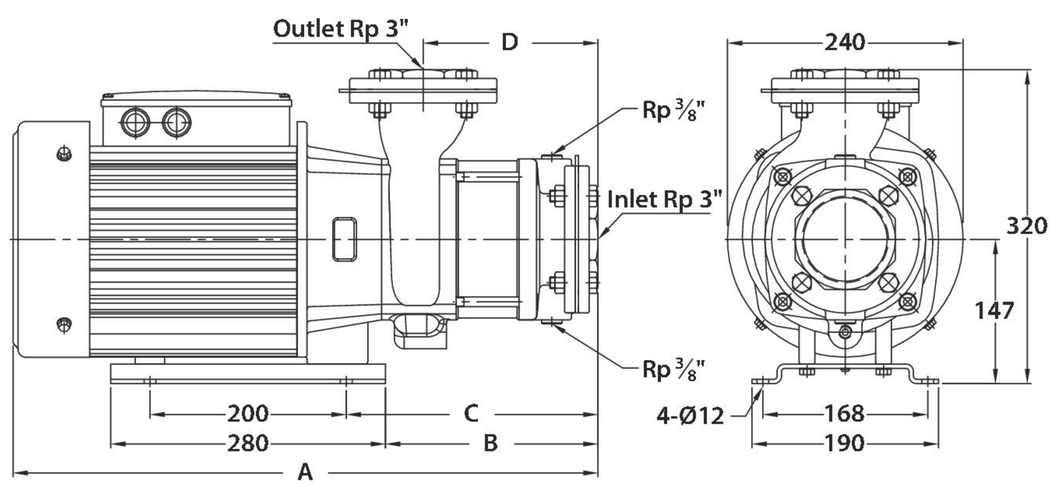

型 式	A(mm)	B(mm)	C(mm)	D(mm)	N.W.(kg)
TPH 25T2KF	536	156.5	196.5	118	51.0
TPH 25T3KF	596	216.5	256.5	178	56.8
TPH 25T4KF	596	216.5	256.5	178	57.0
TPH 25T5KF	706	276.5	316.5	238	68.8
TPH 25T6KF	706	276.5	316.5	238	69.0

特性曲線 (50Hz)

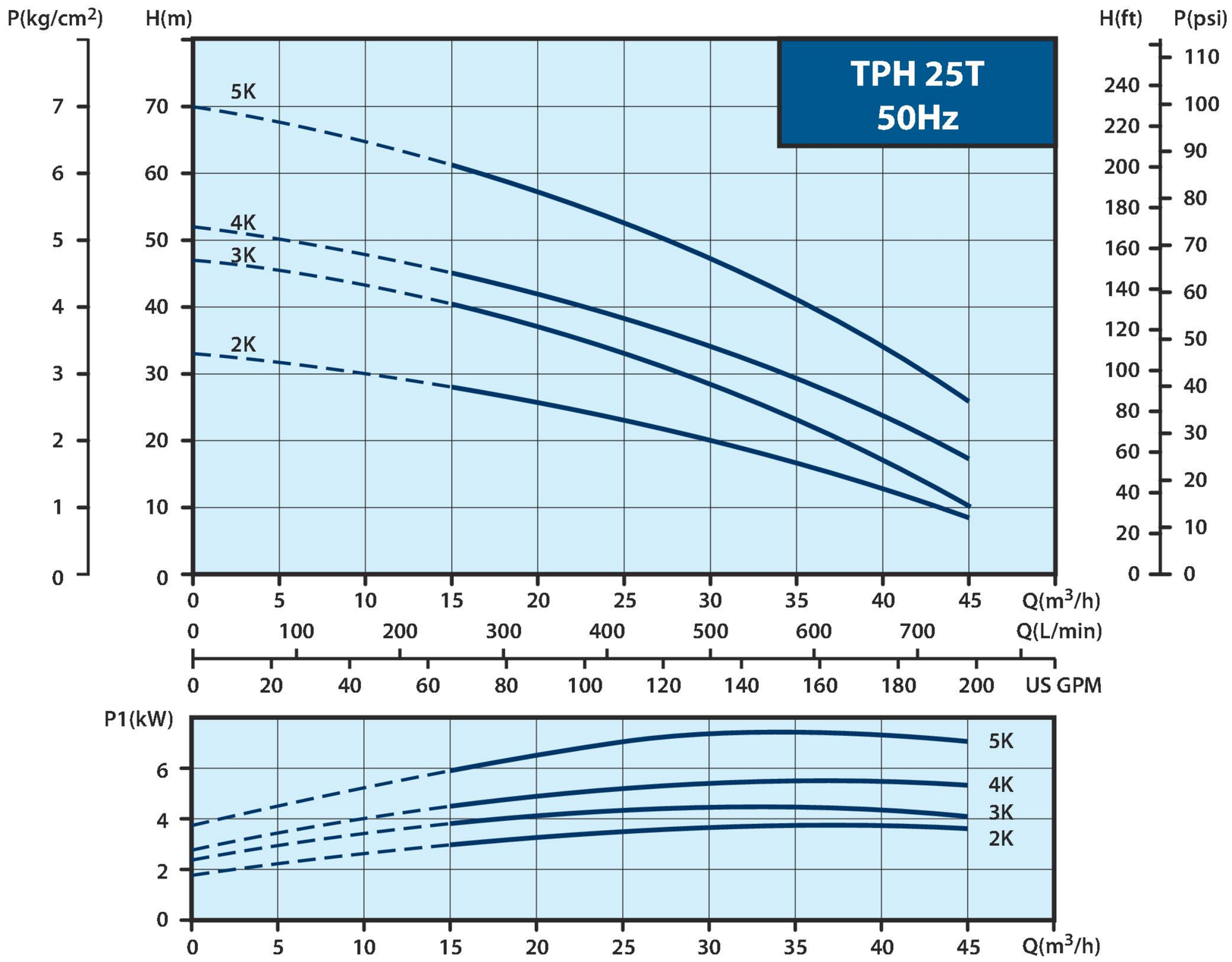

特性曲線 (60Hz)

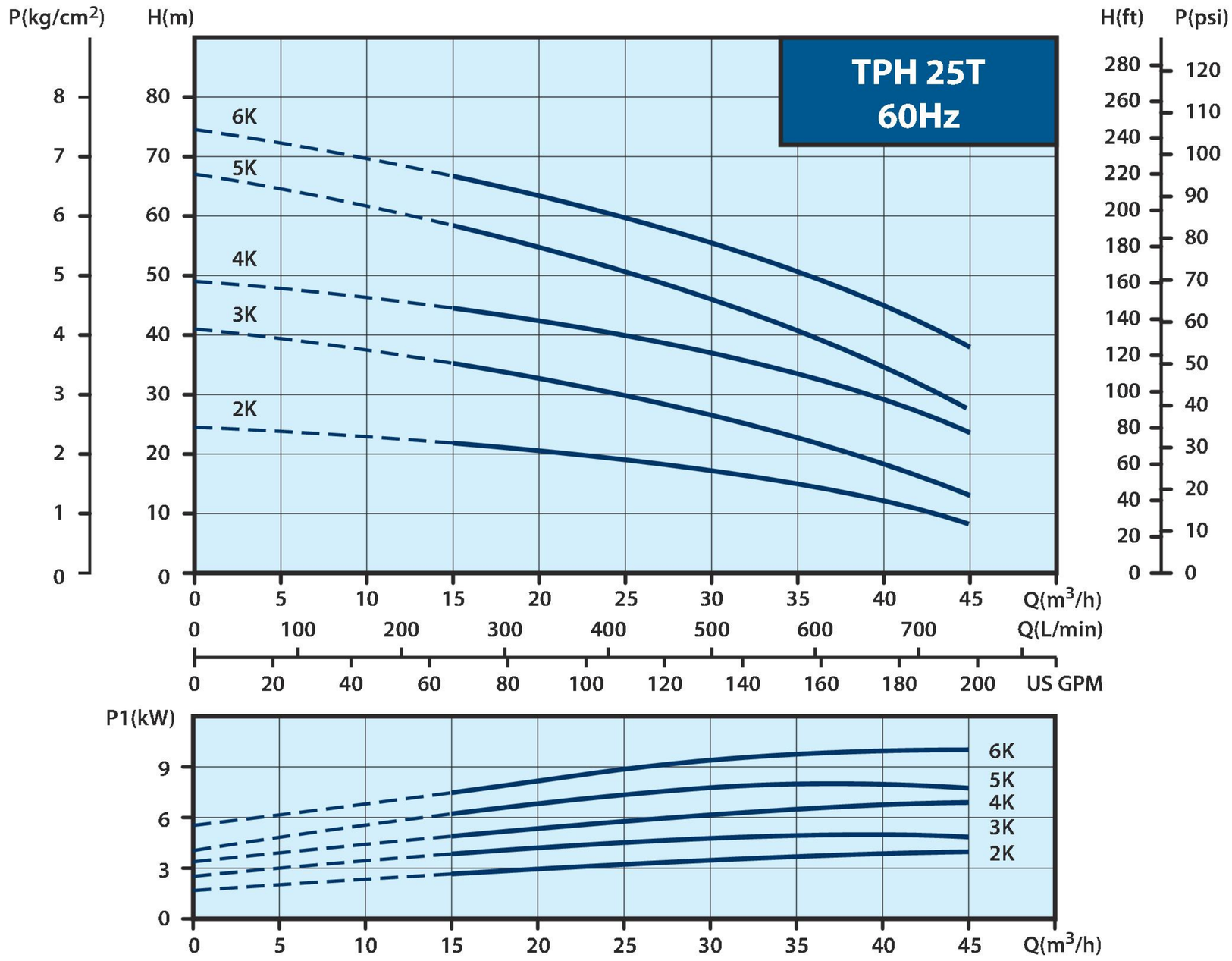

WALRUS

WALRUS PUMP CO., LTD.

大井泵浦工業股份有限公司

252新北市三芝區後厝里大片頭83-14號

No.83-14, Dapiantou, Sanzhi Dist, New Taipei City 252, Taiwan

Tel : (+886) 2 2636-1123~7

Fax : (+886) 2 8635-2660

Email: walrus.pump@walrus.com.tw

Web: www.walruspump.com